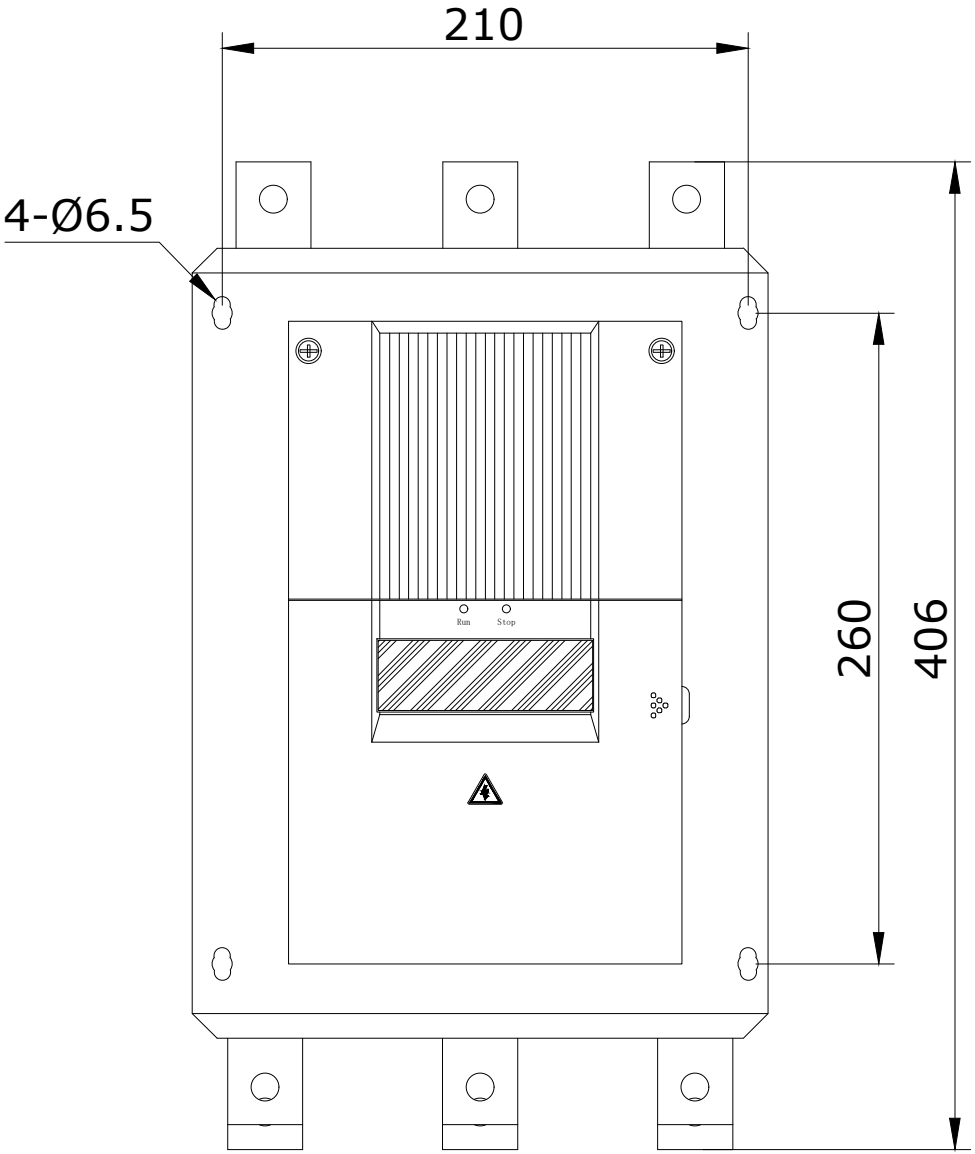

Вид снизу

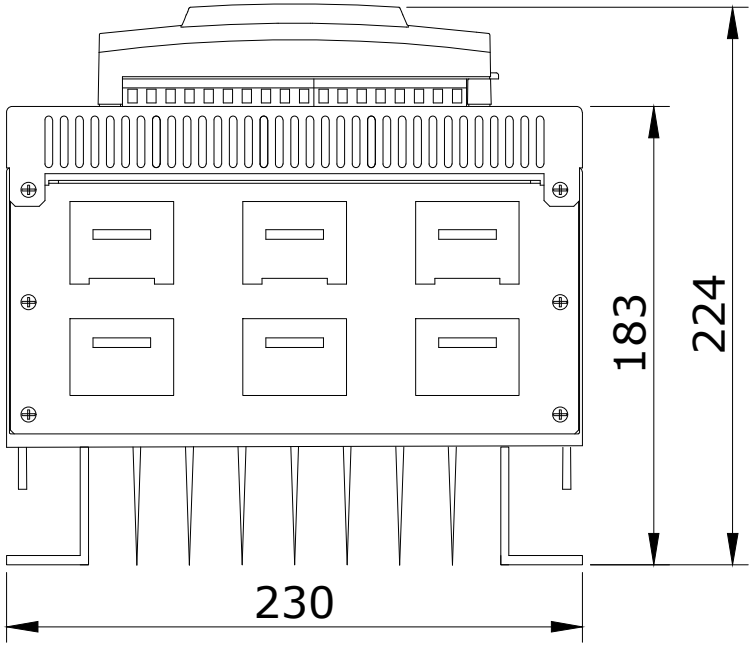

Изм.	Кол.уч.	Лист	N док.	Подп.	Дата			
						Устройство плавного пуска MCD2 D2 75-110 A	Стадия	Лист	Листов
									1
						Габаритный чертеж	VEDA		

Согласовано

Гл. спец.

Взам. инв. N

Подп. и дата

Инв. N подл.